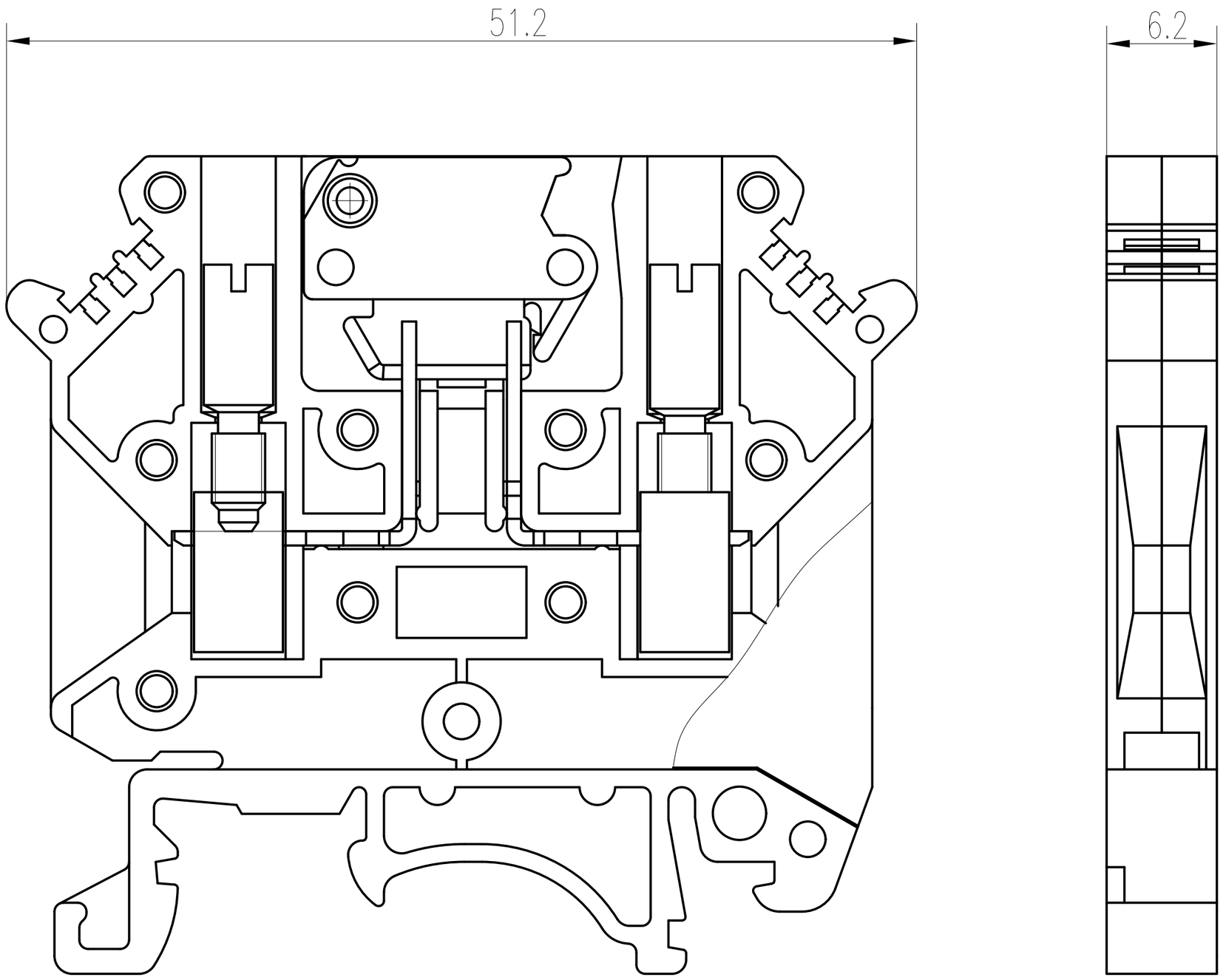

MTU-4KS

553716