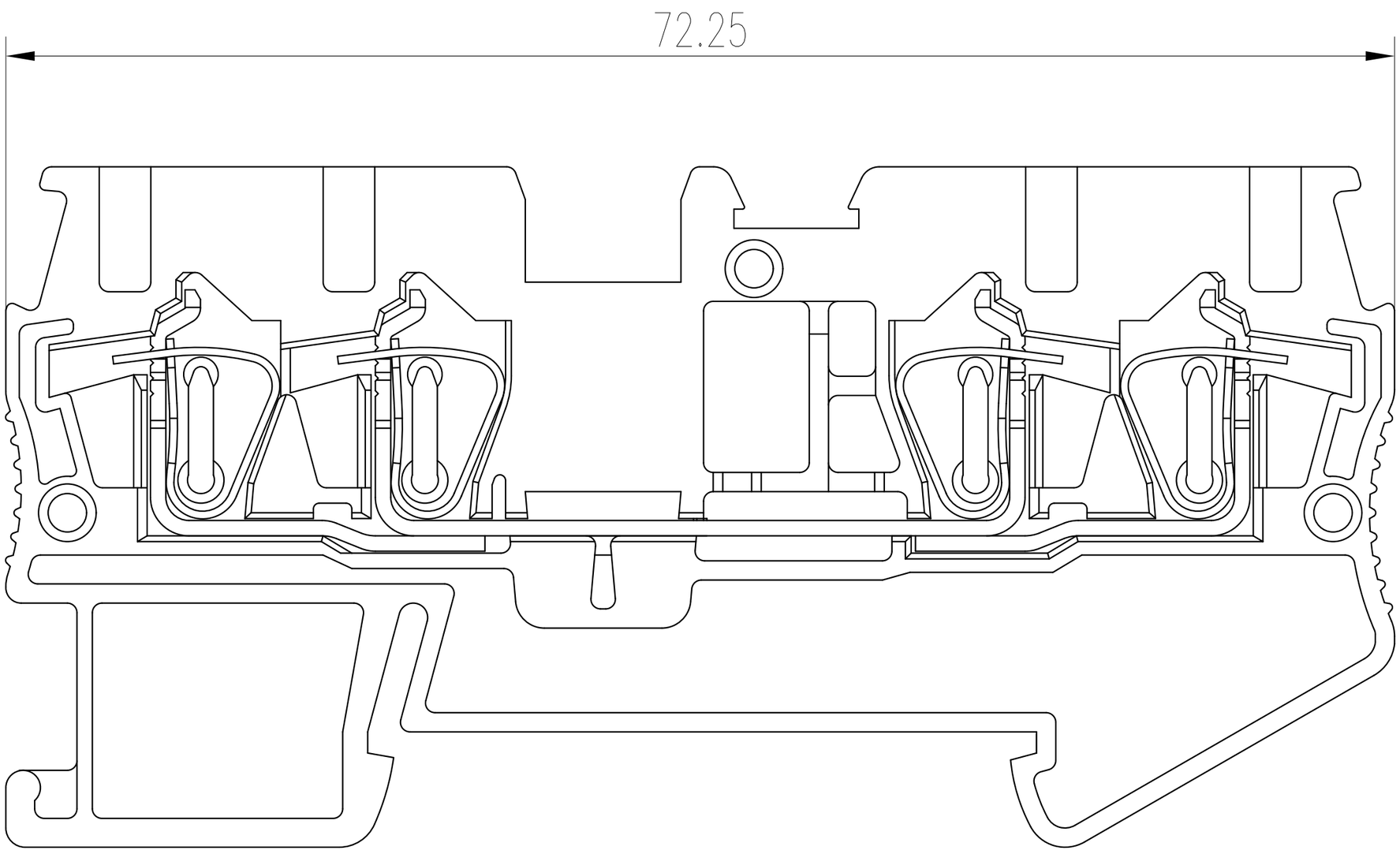

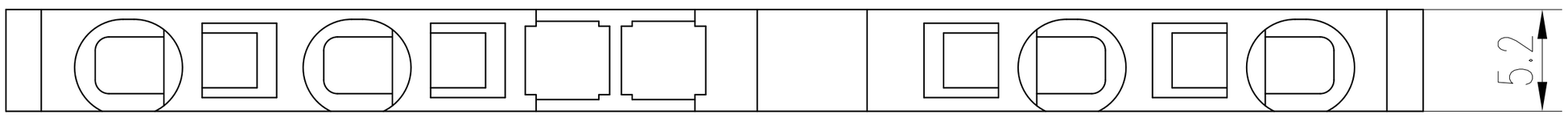

MTS-F02.5

815210